鉸鍊的快裝及拆卸

Installation

1

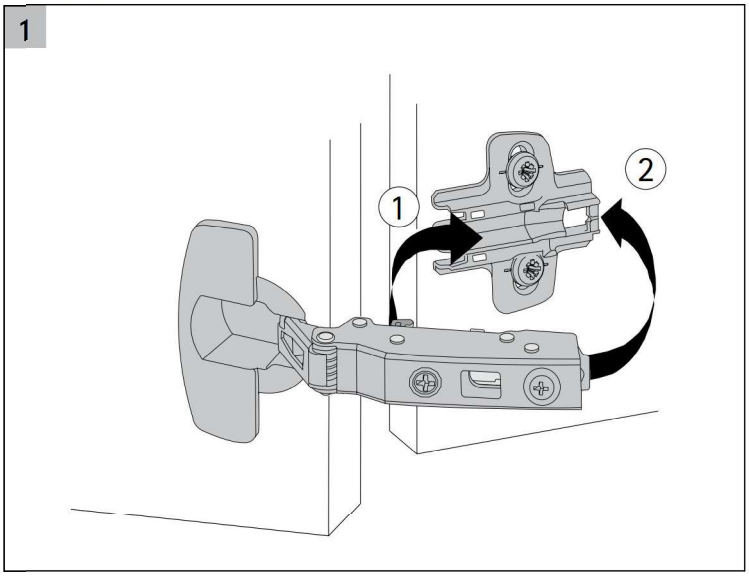

2

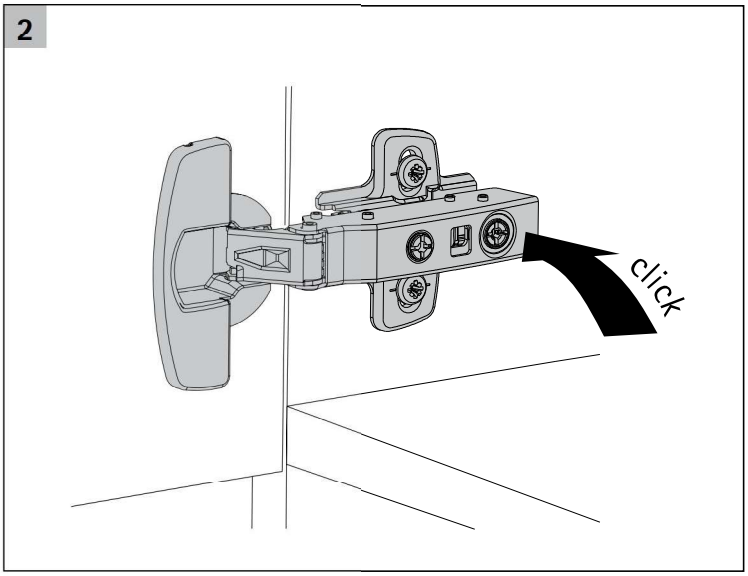

De-installation

1

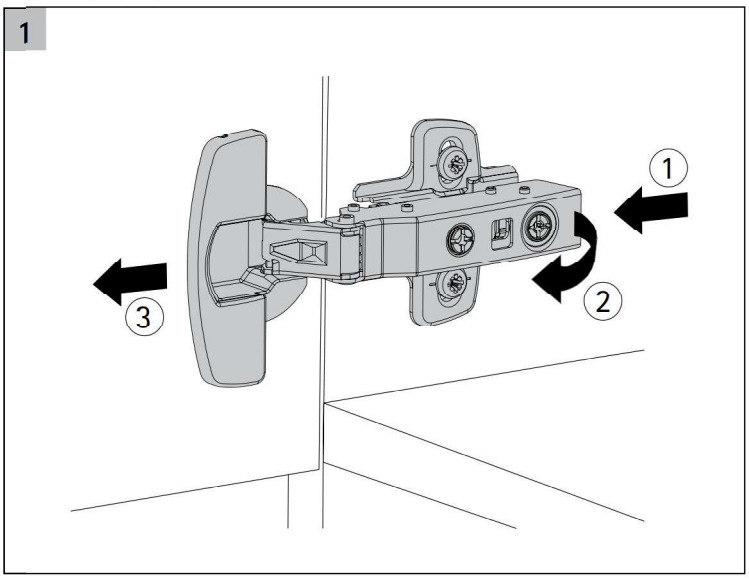

2

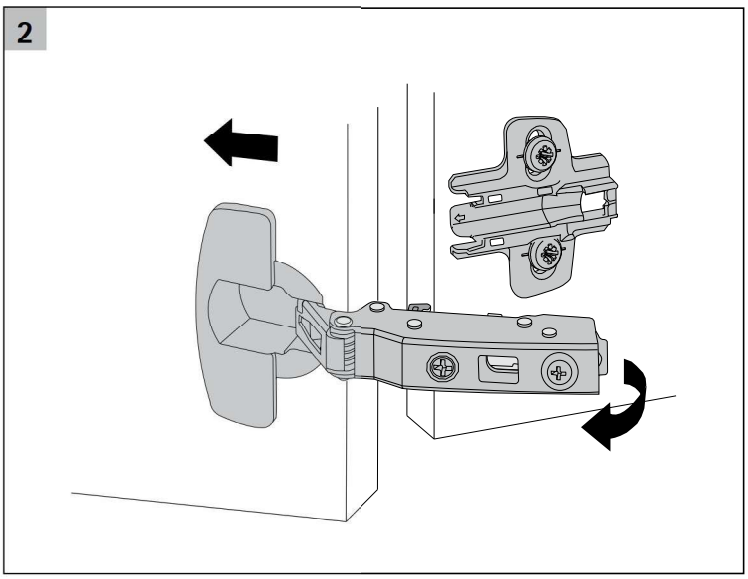

i 門的調整

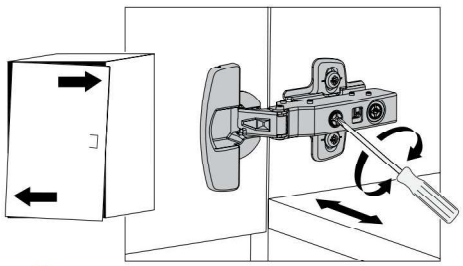

±2 mm

門覆蓋距離的調整

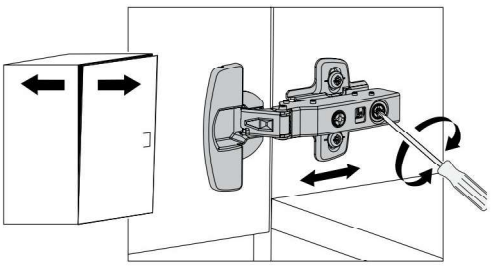

+ 3 / - 2 mm

深度的調整

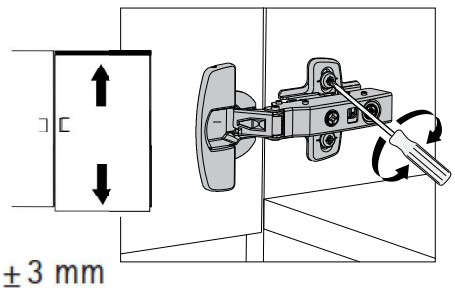

±3 mm

高度的調整

Technische Änderungen vorbehalten. Keine Gewährleistung für Druckfehler und Irrtümer.

Subject to technical alterations. Errors and omissions excepted.

Sous réserve de modifications techniques. Notre reponsabilité ne sera engagée en cas de fautes de frappe ou d'erreurs.

Salvo modifiche tecniche. Nessuna garanzia per errori di stampa ed errori.

Se reserva el derecho a realizar modificaciones técnicas. No ofrecemos garantía alguna respecto a eventuales erratas de impresión u otros errores..

Technische wijzigingen voorbehouden. Wij zijn niet verantwoordelijk voor drukfouten of andere vergissingen.