FurnSpin M 旋轉櫃五金

安裝說明

Pos.	1	2	3	4
	Seite / page 28	Seite / page 29	Seite / page 28 + 29	Seite / page 31
	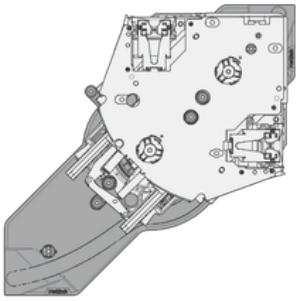	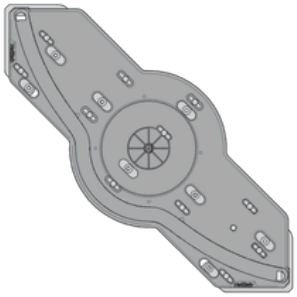		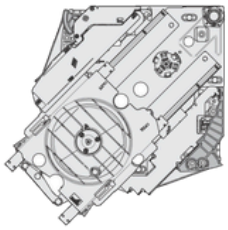

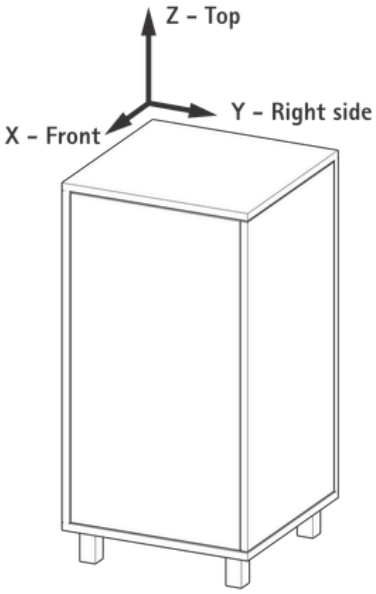

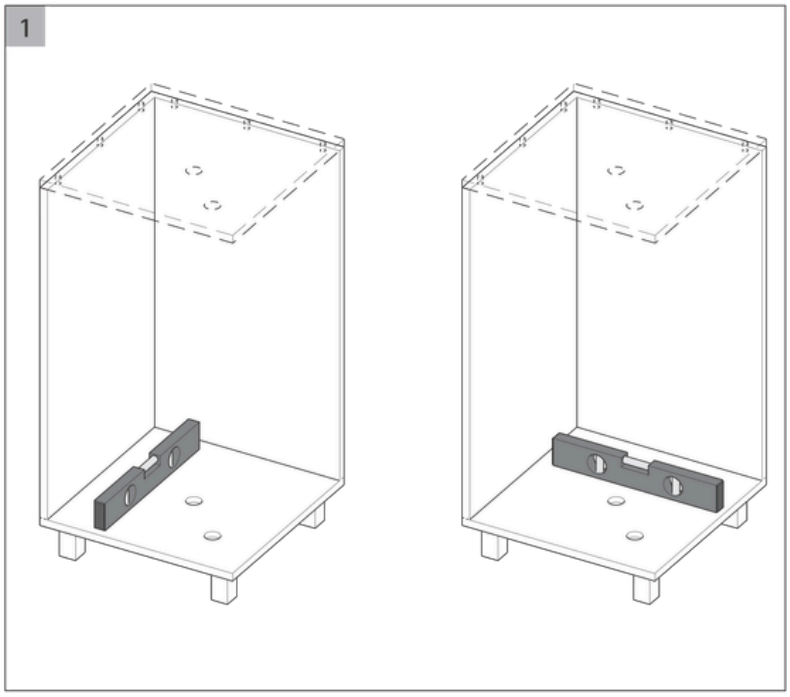

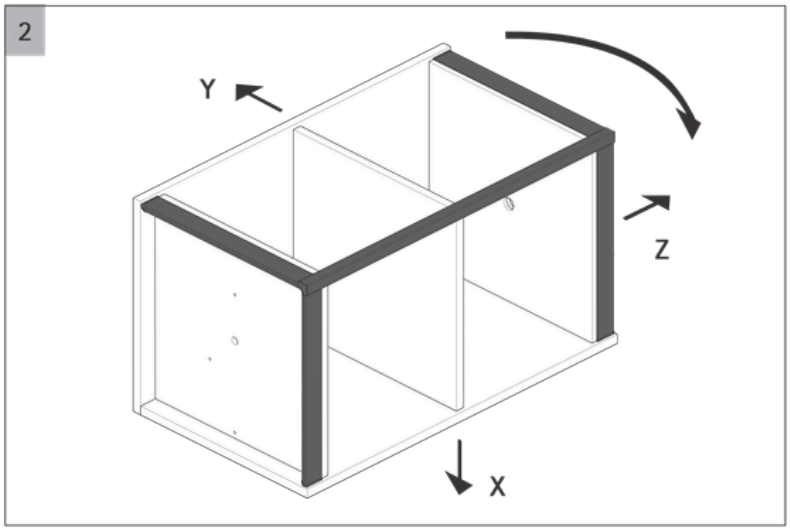

版權所有 © 2026 智珣有限公司

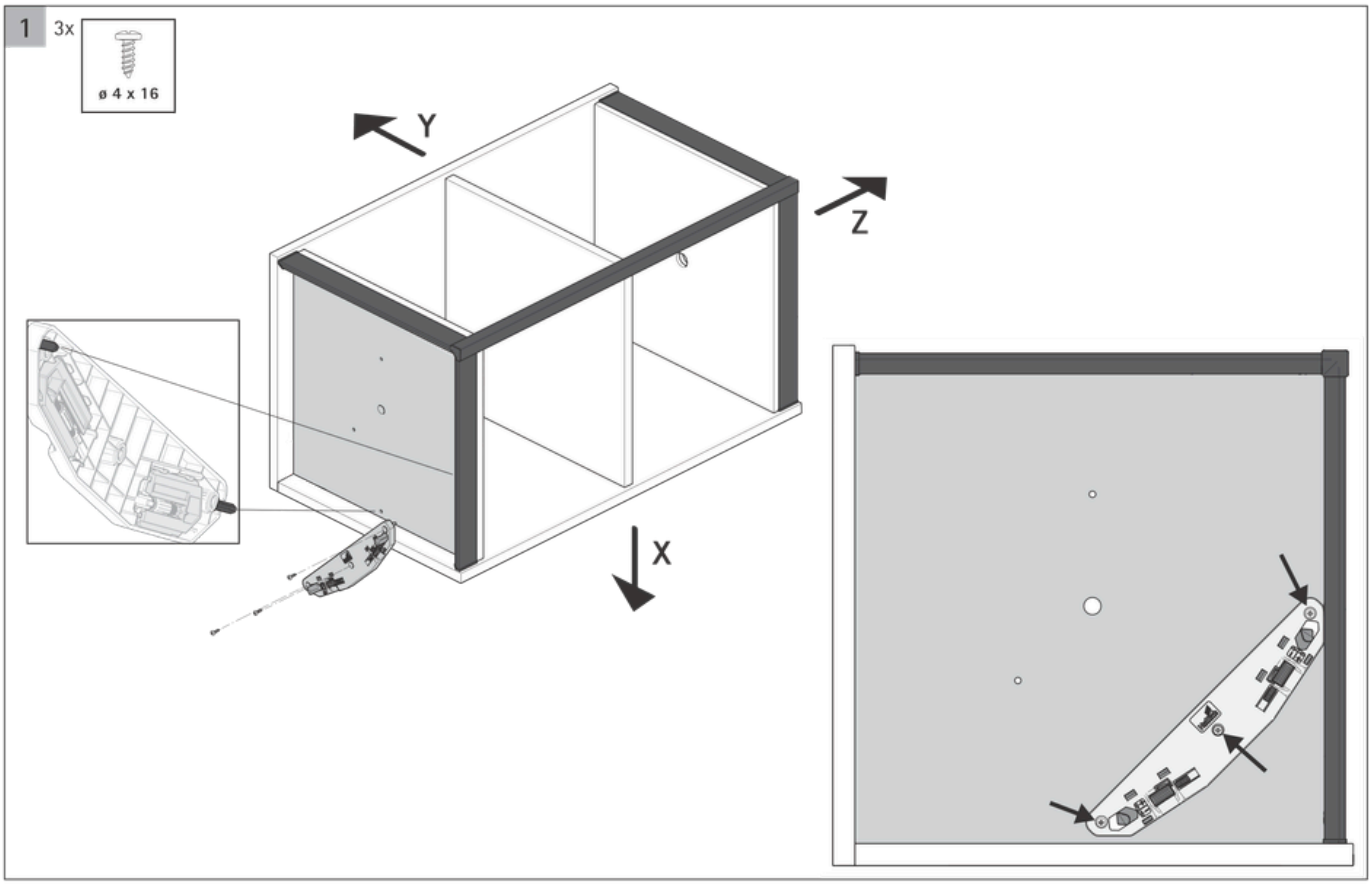

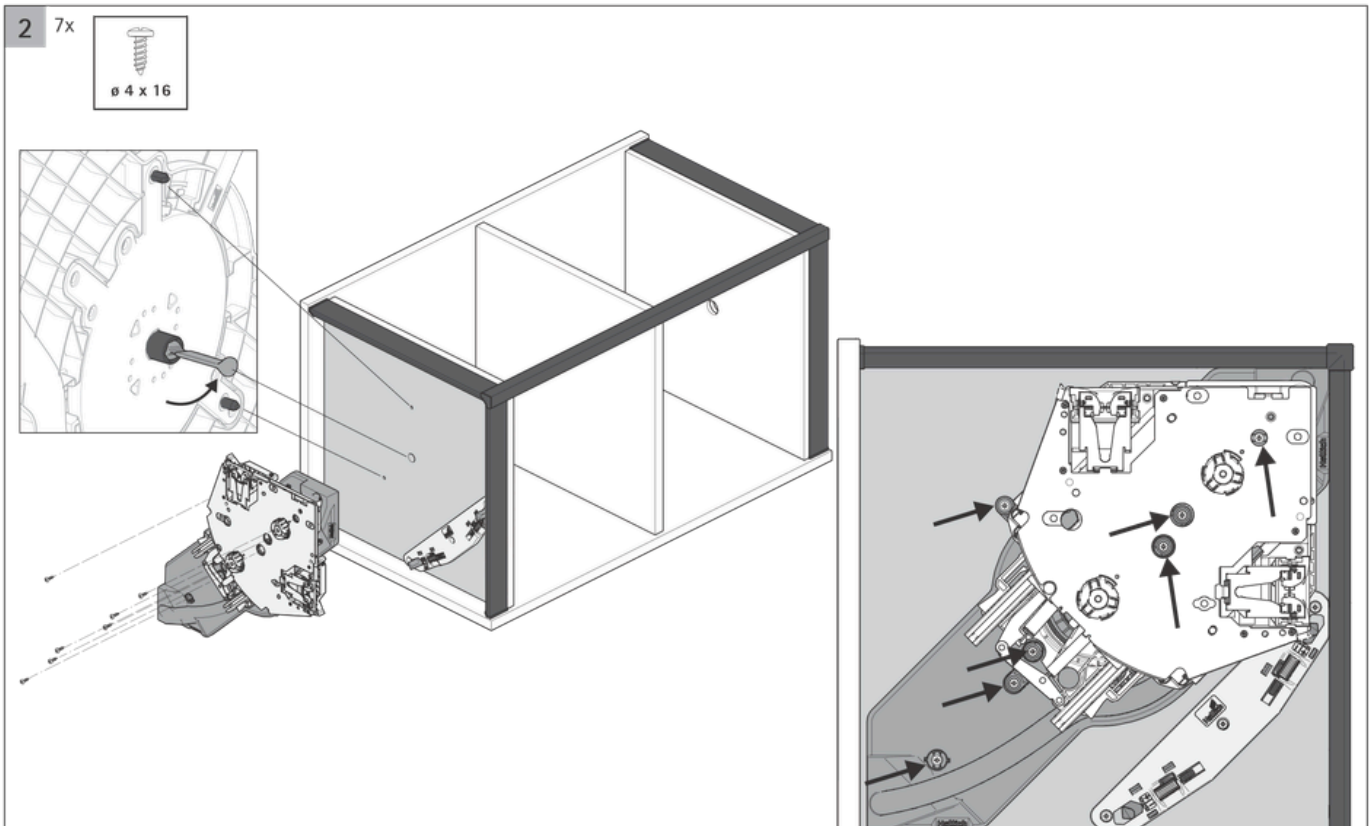

版權所有 © 2026 智珣有限公司

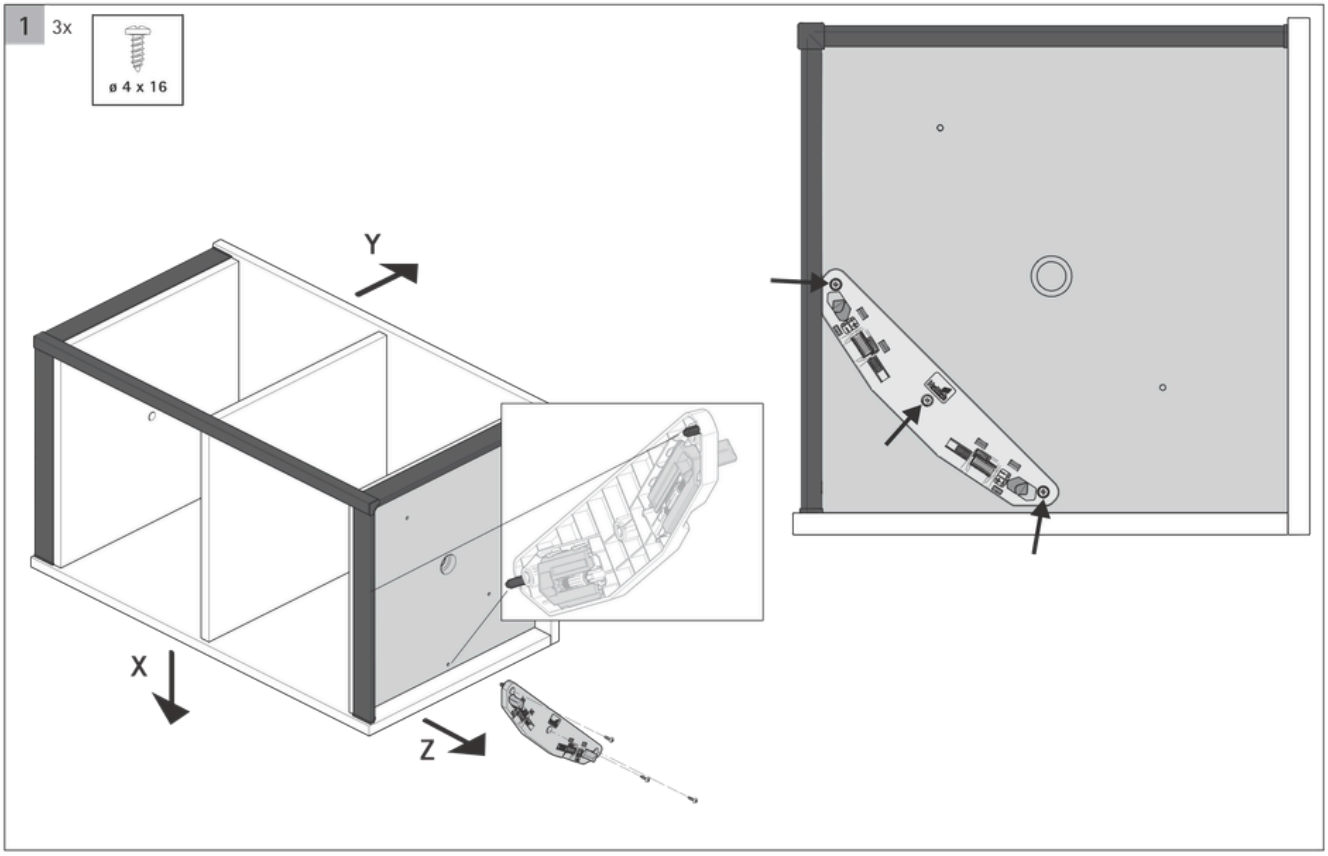

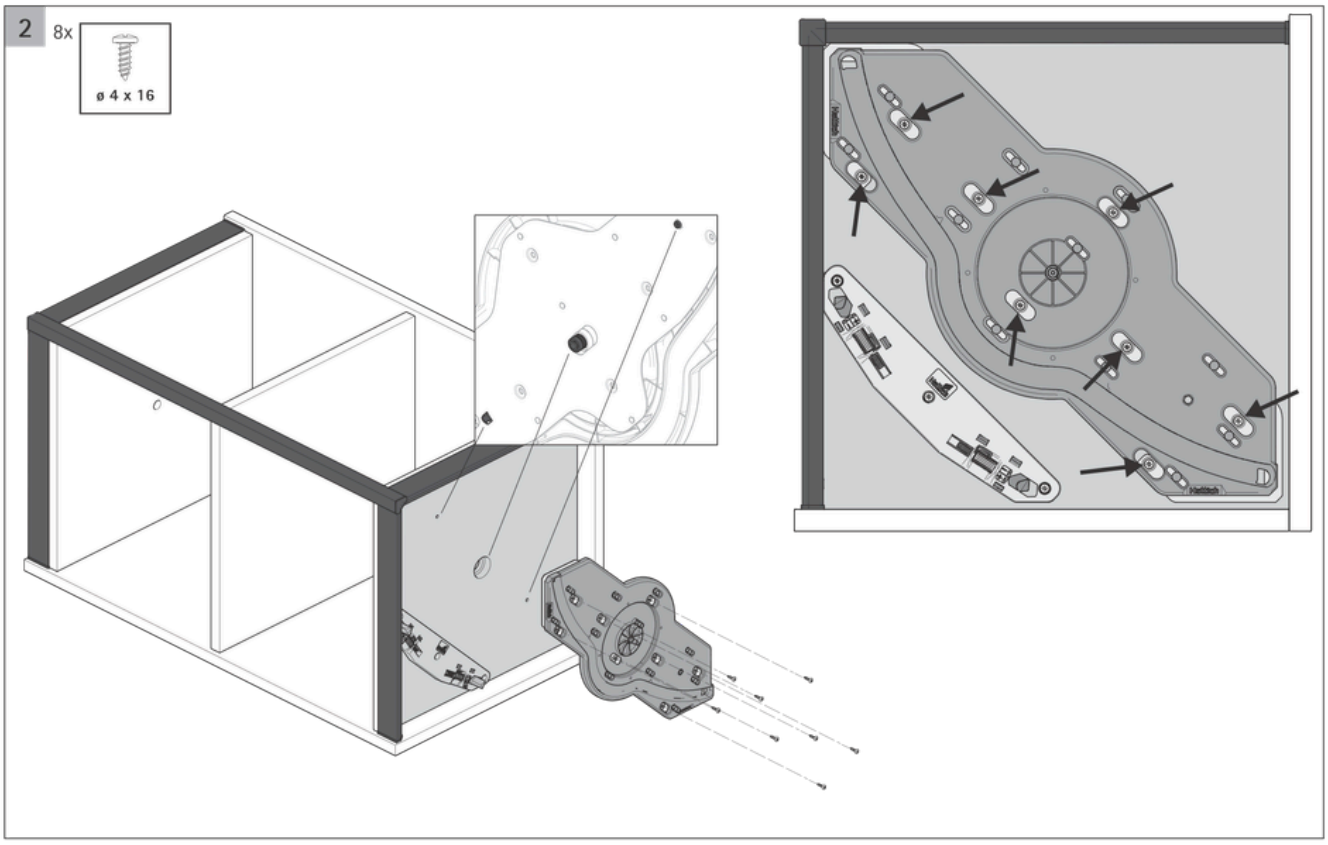

版權所有 © 2026 智珣有限公司

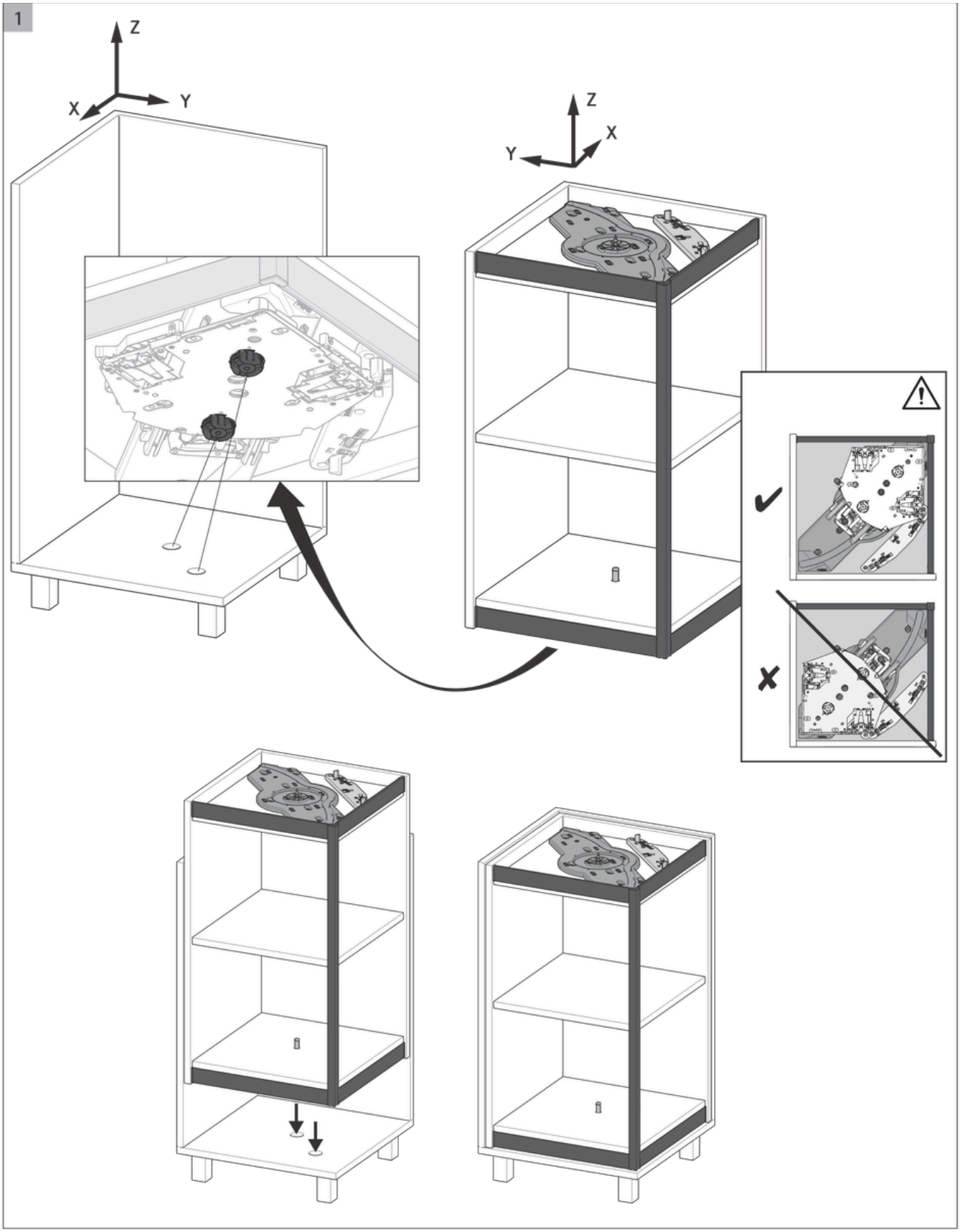

版權所有 © 2026 智珣有限公司

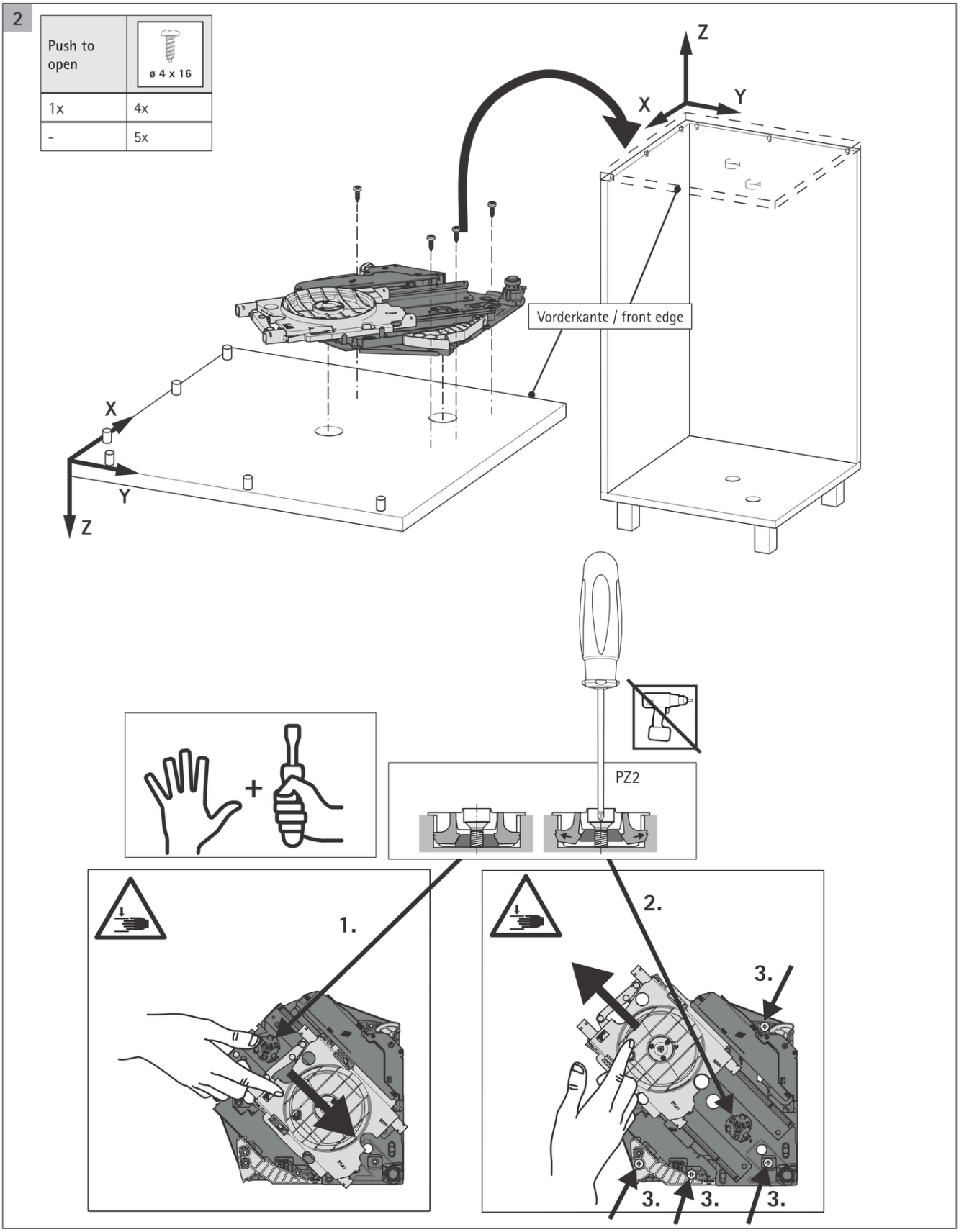

版權所有 © 2026 智珣有限公司

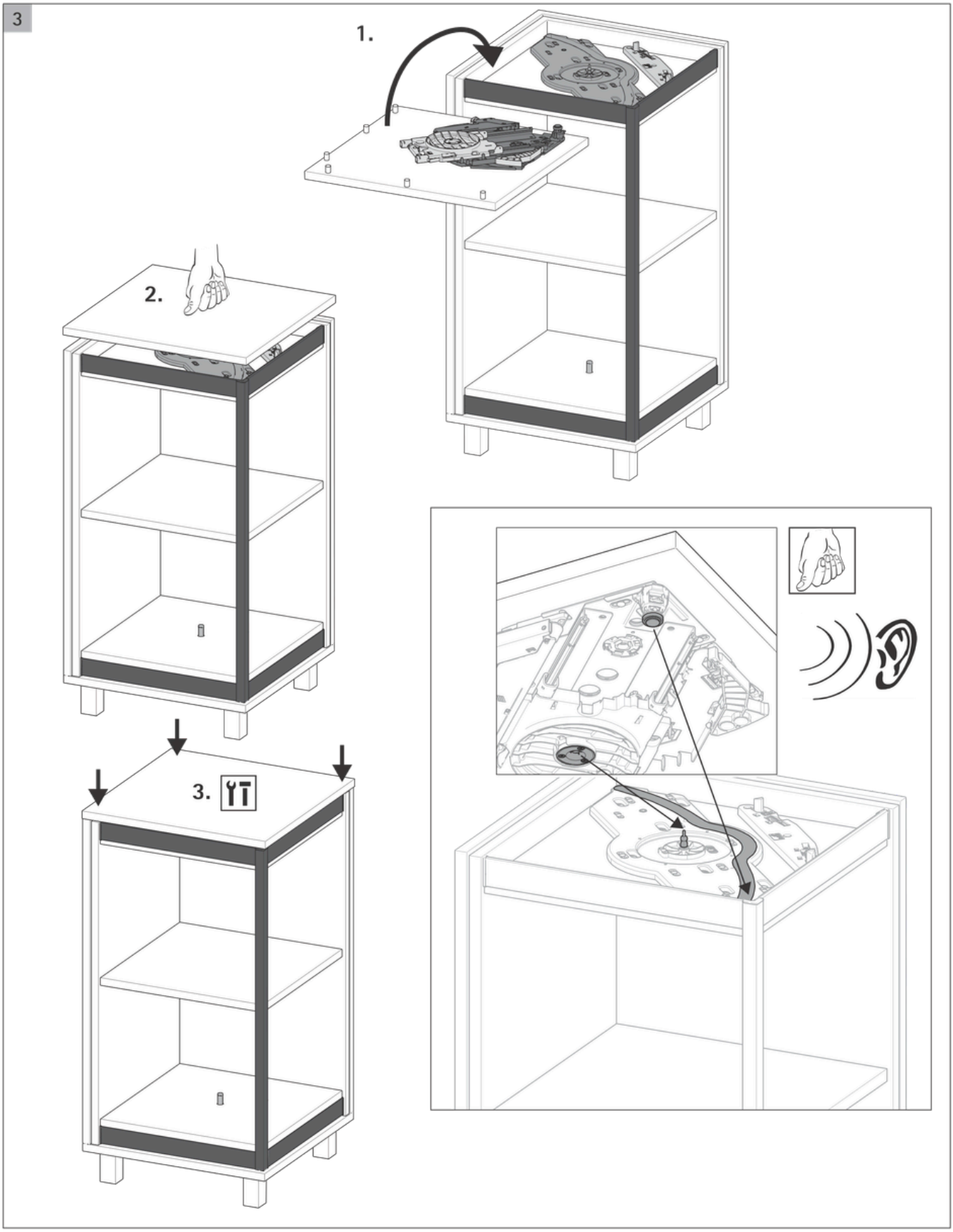

版權所有 © 2026 智珣有限公司

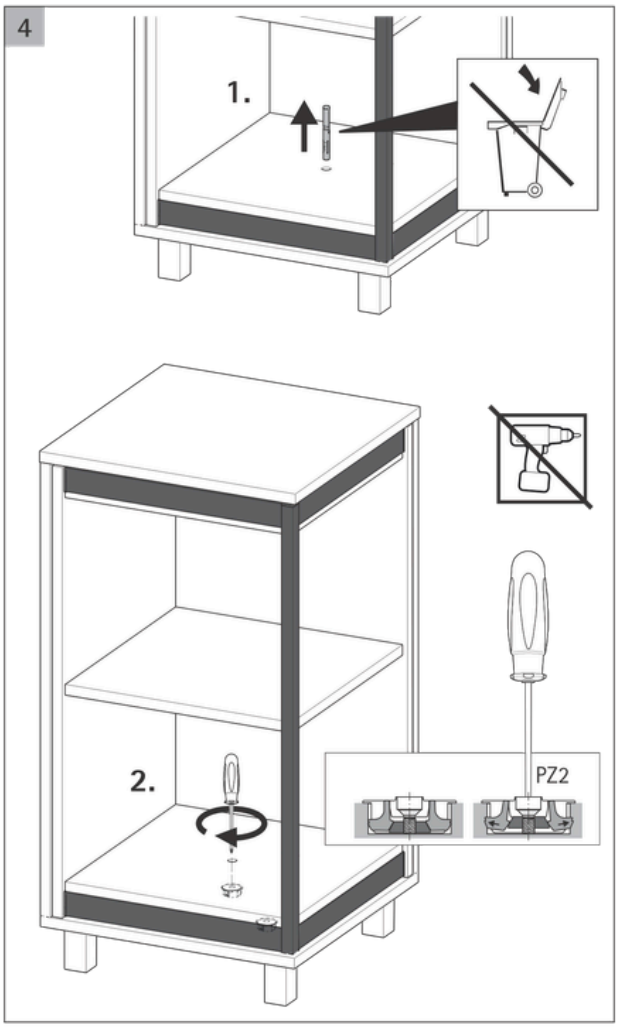

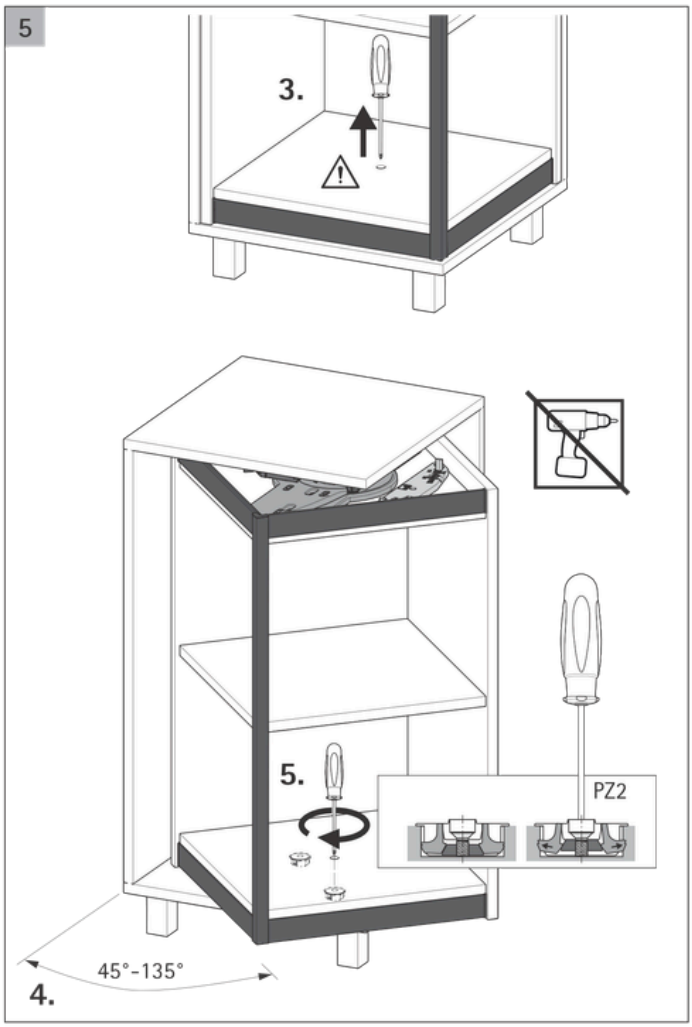

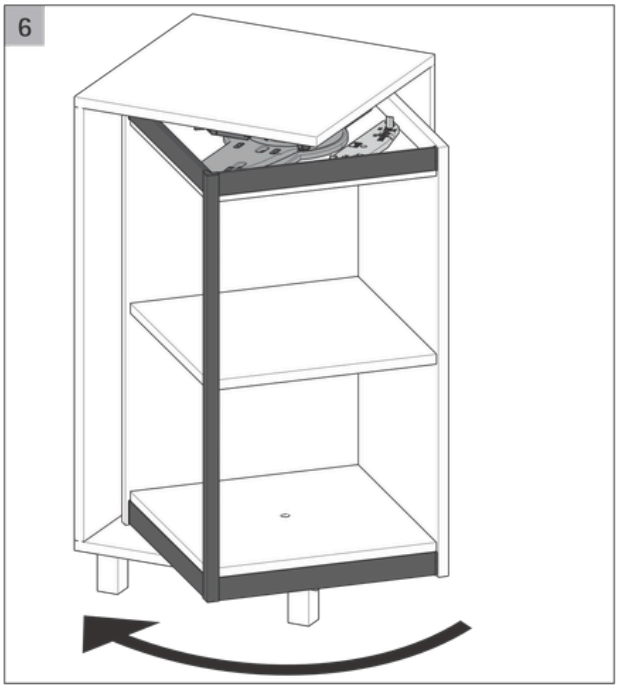

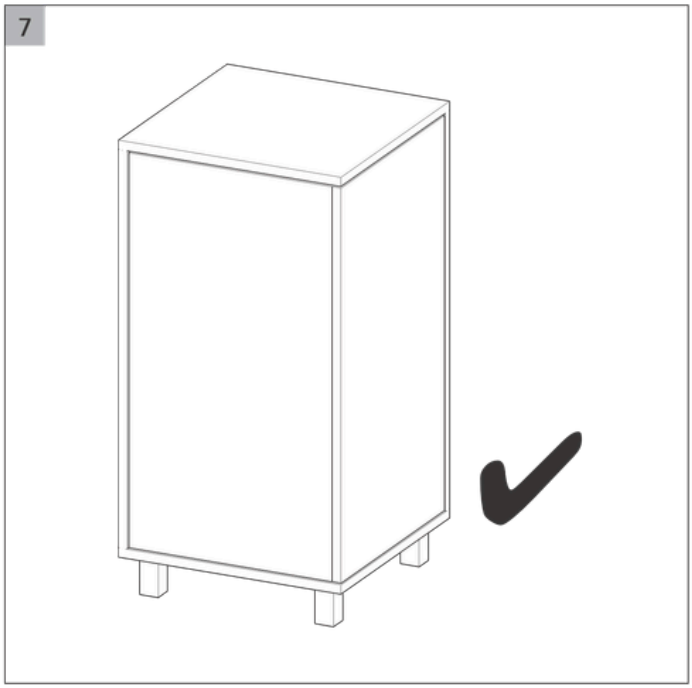

版權所有 © 2026 智珣有限公司

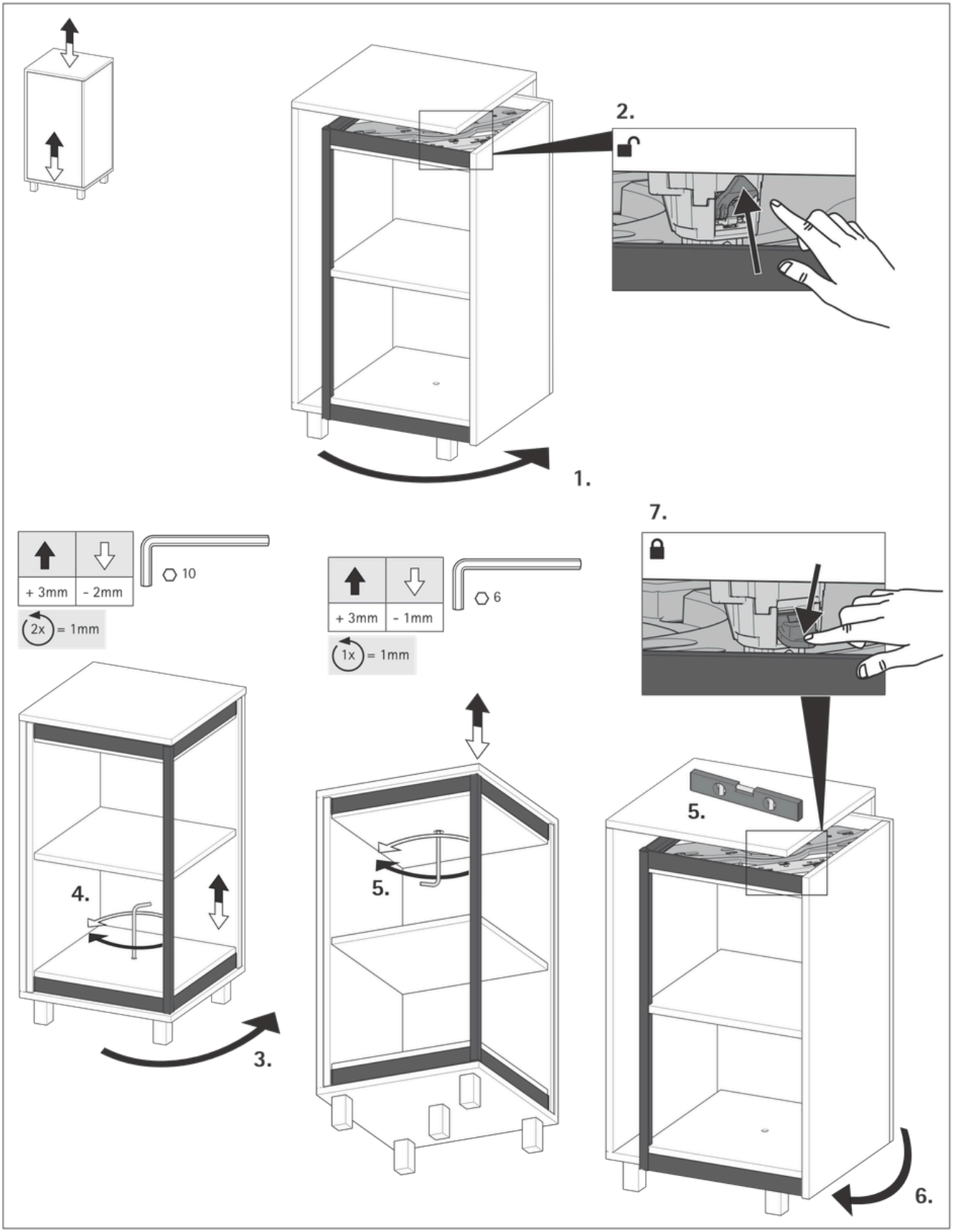

版權所有 © 2026 智珣有限公司

FurnSpin M 旋轉櫃五金

安裝說明

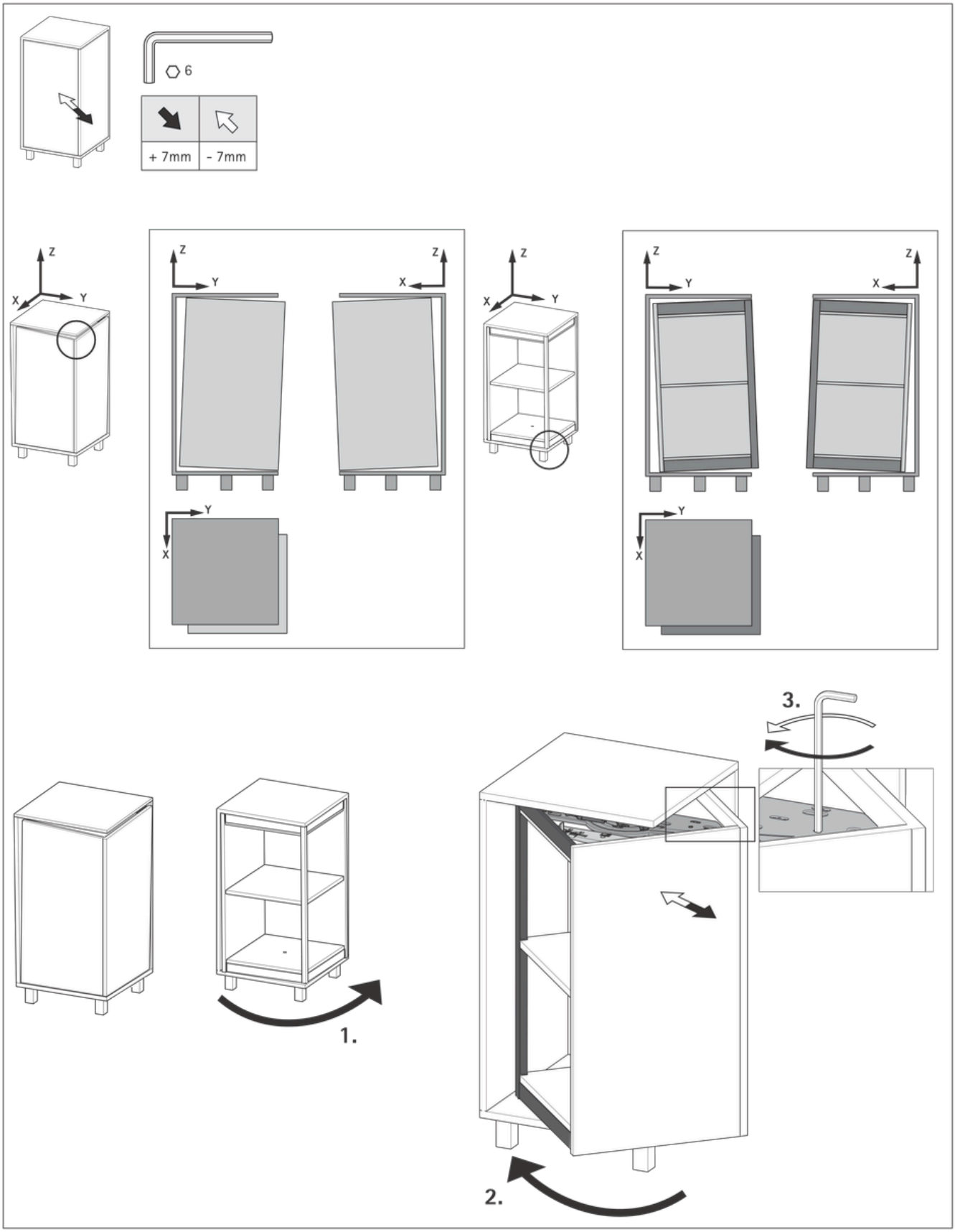

版權所有 © 2026 智珣有限公司

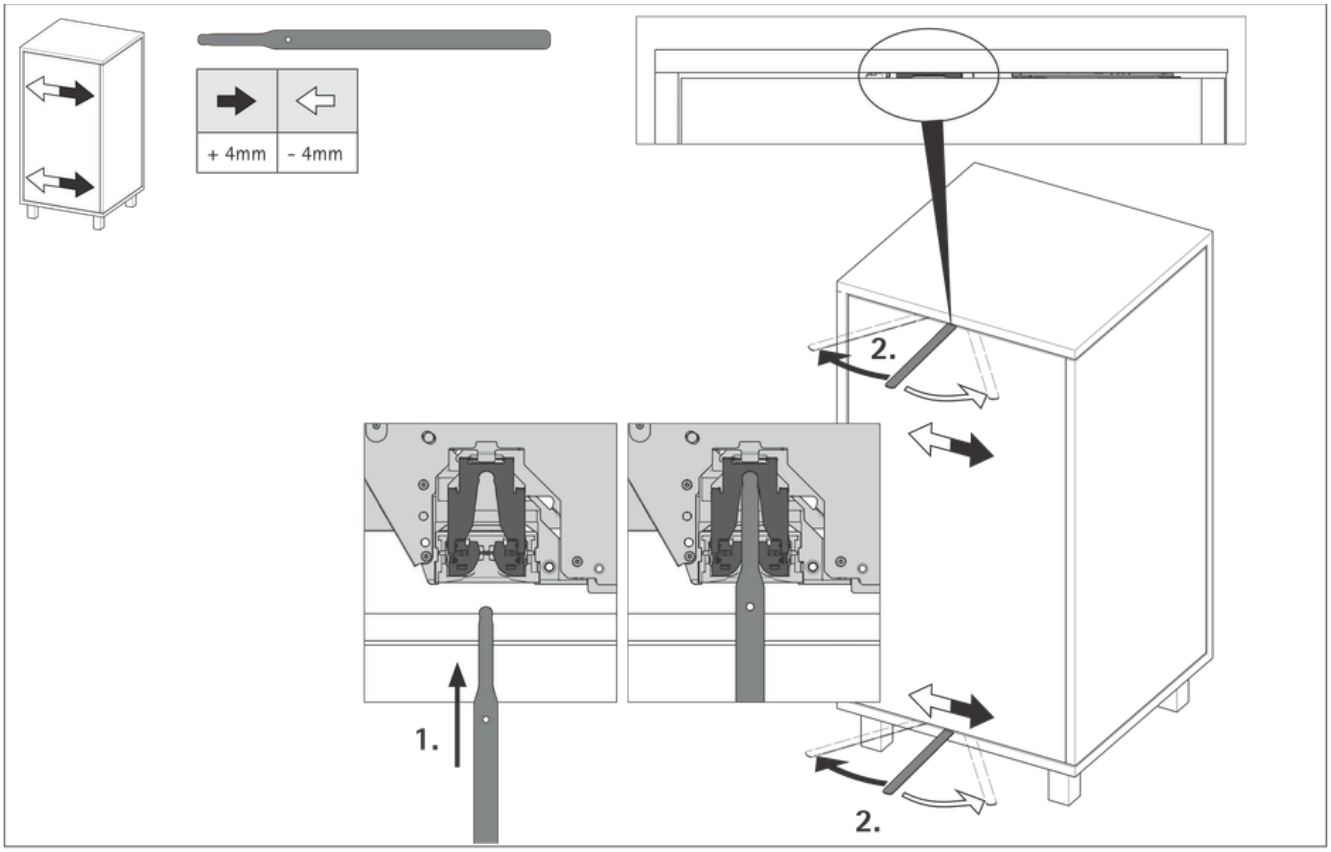

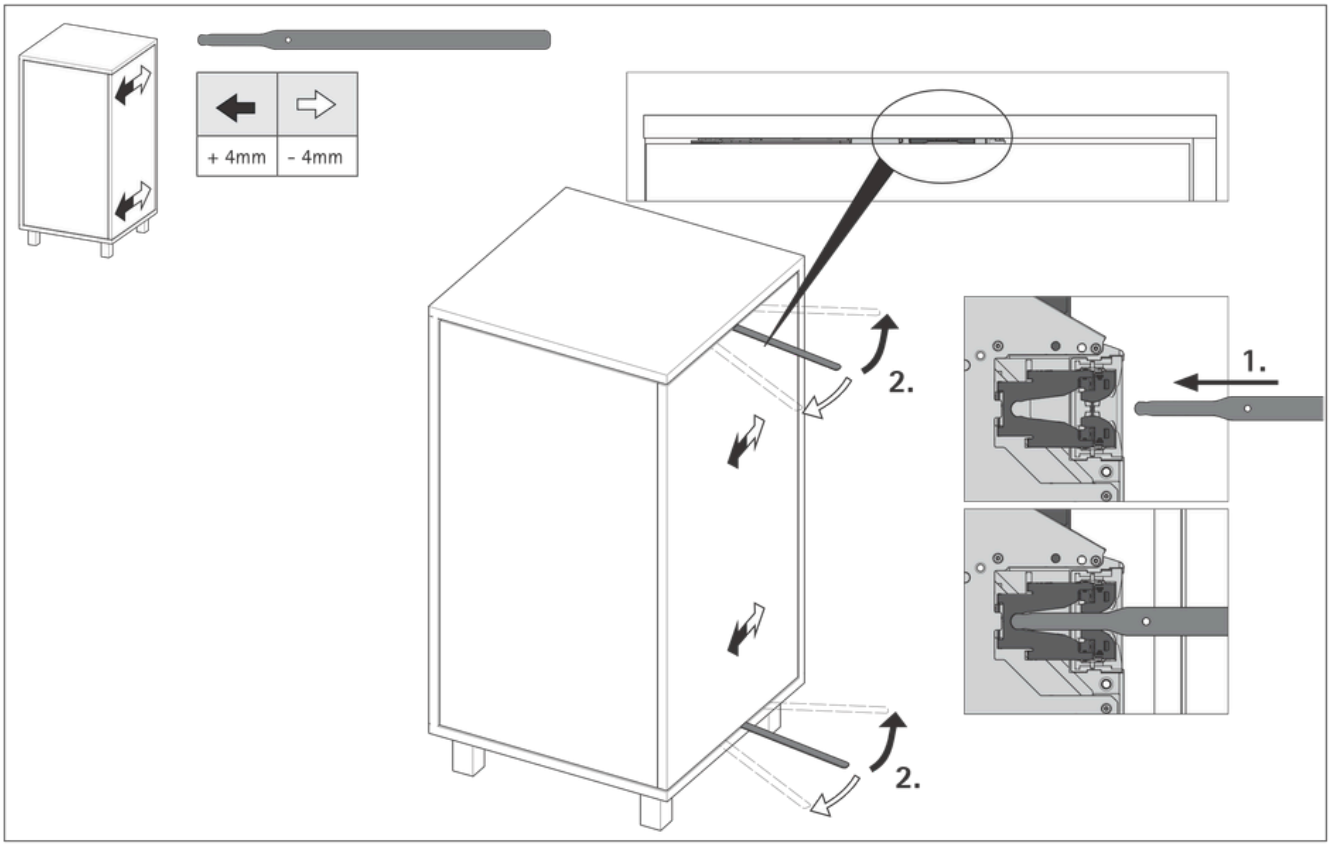

版權所有 © 2026 智珣有限公司

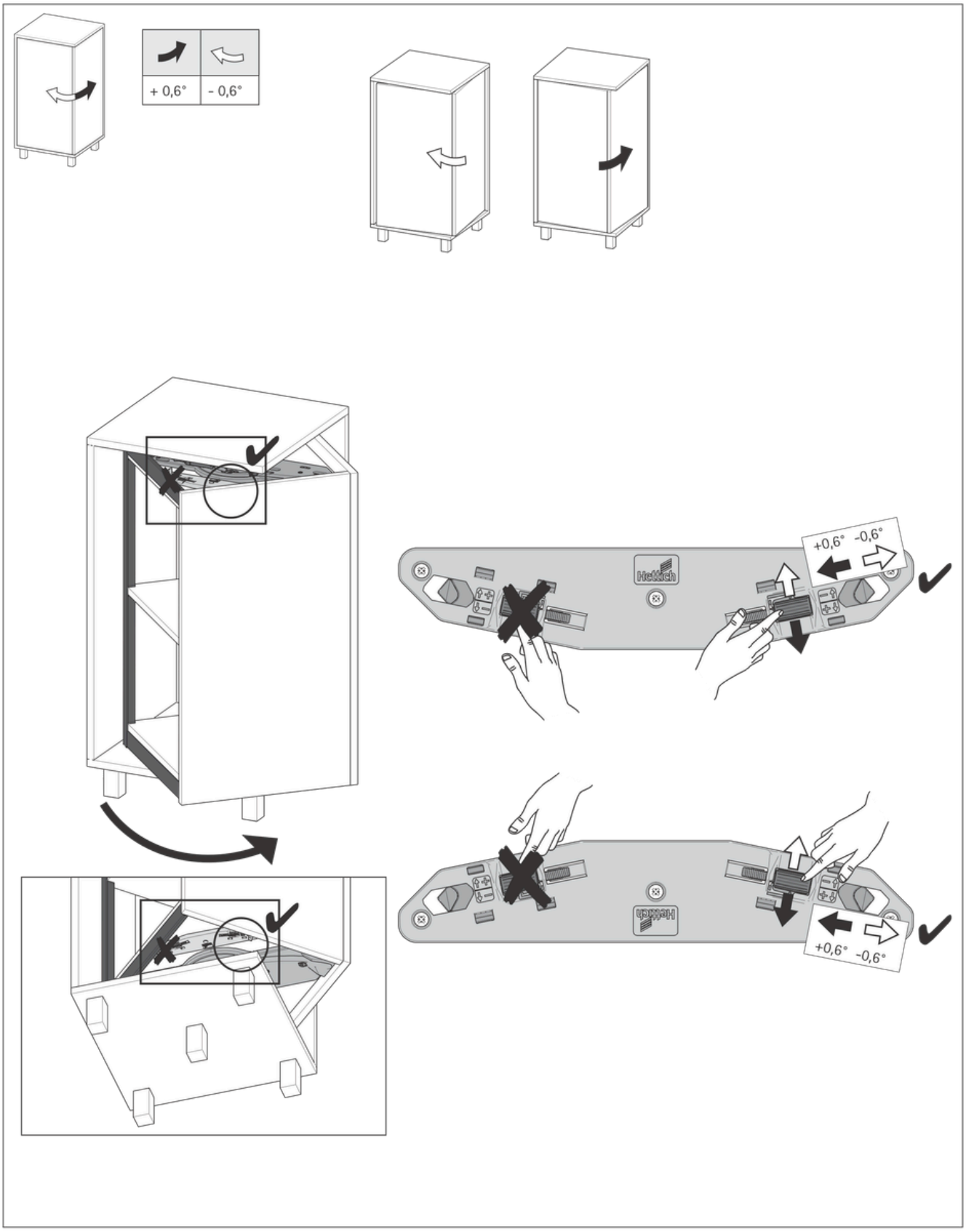

版權所有 © 2026 智珣有限公司

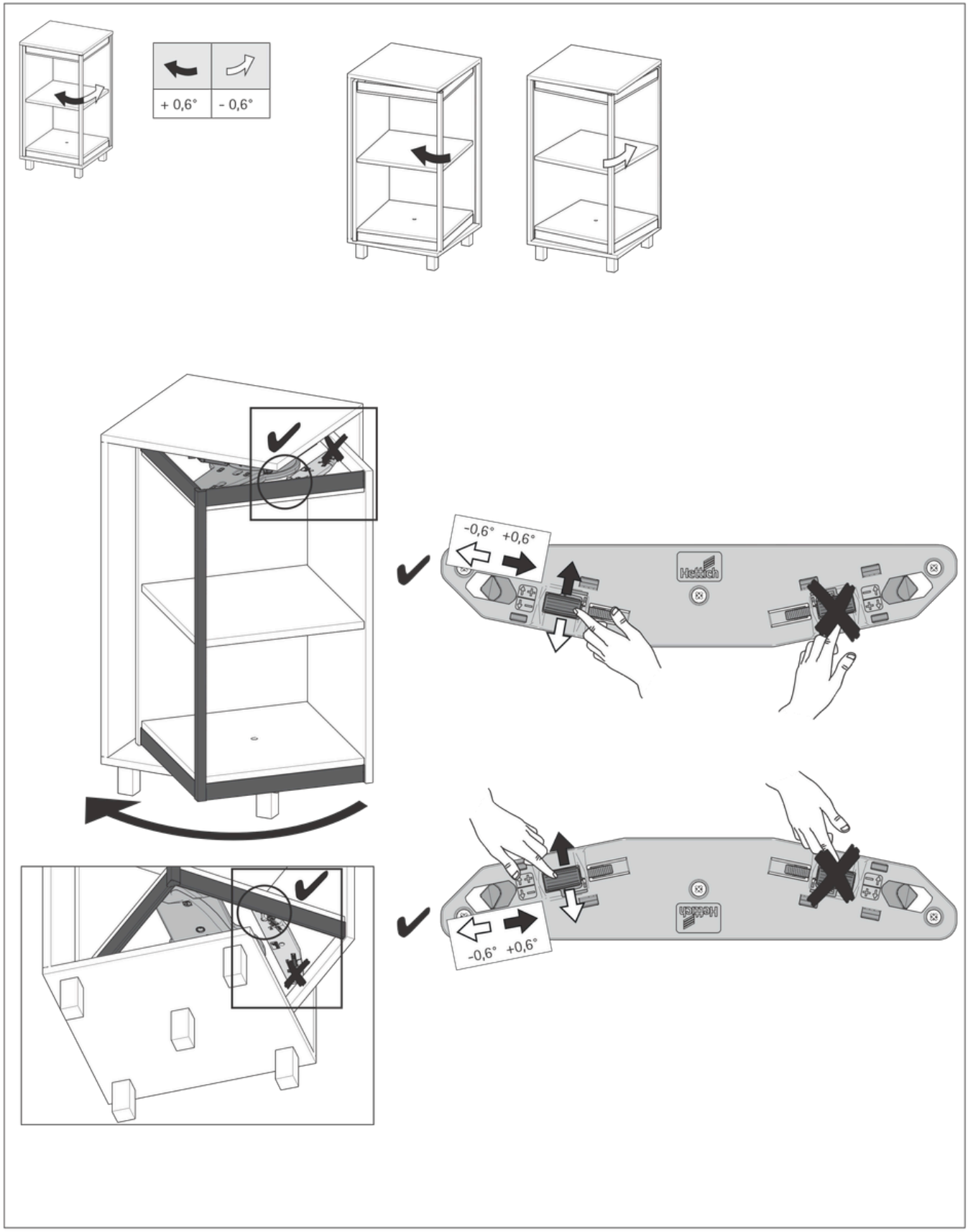

版權所有 © 2026 智珣有限公司

FurnSpin M 旋轉櫃五金

安裝說明

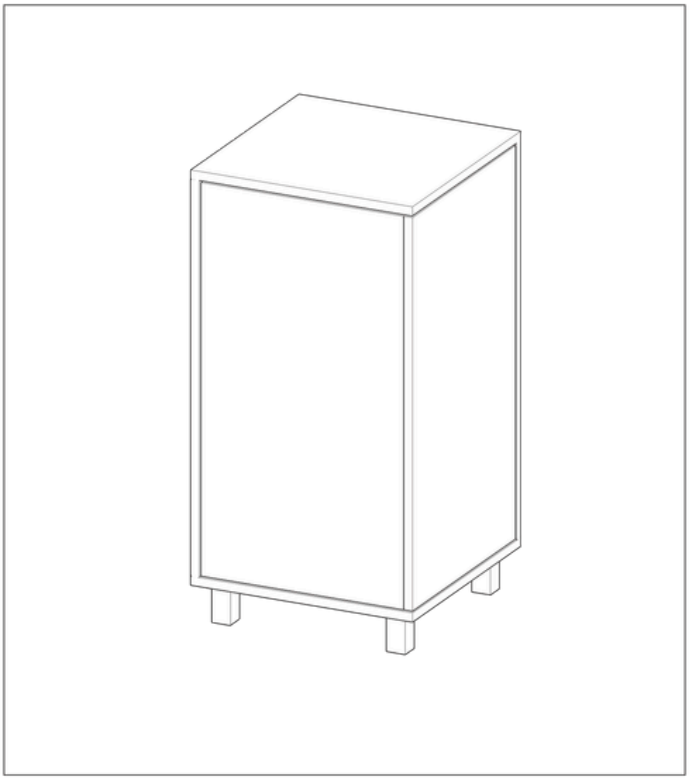

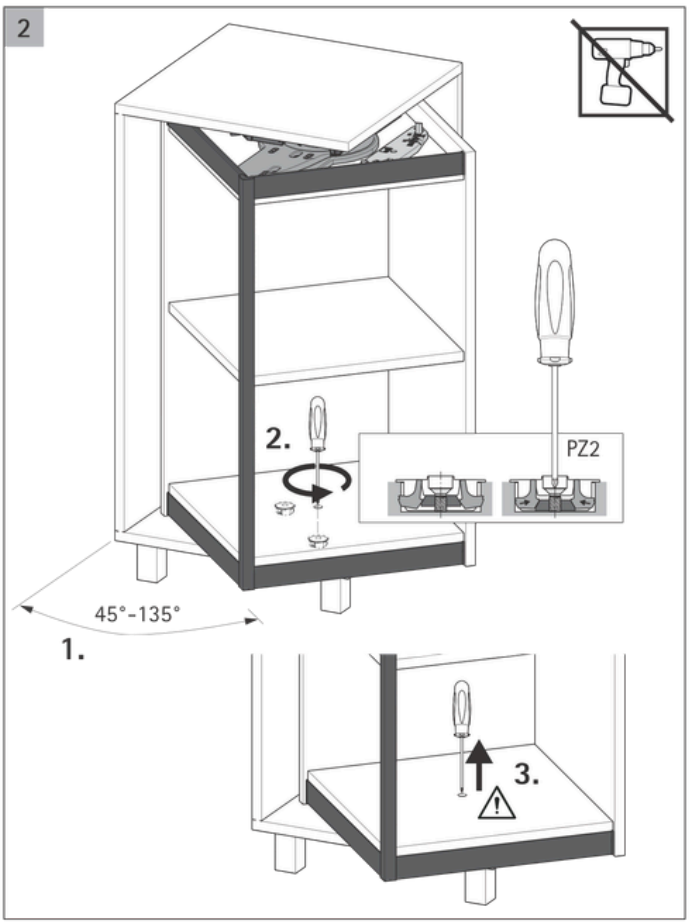

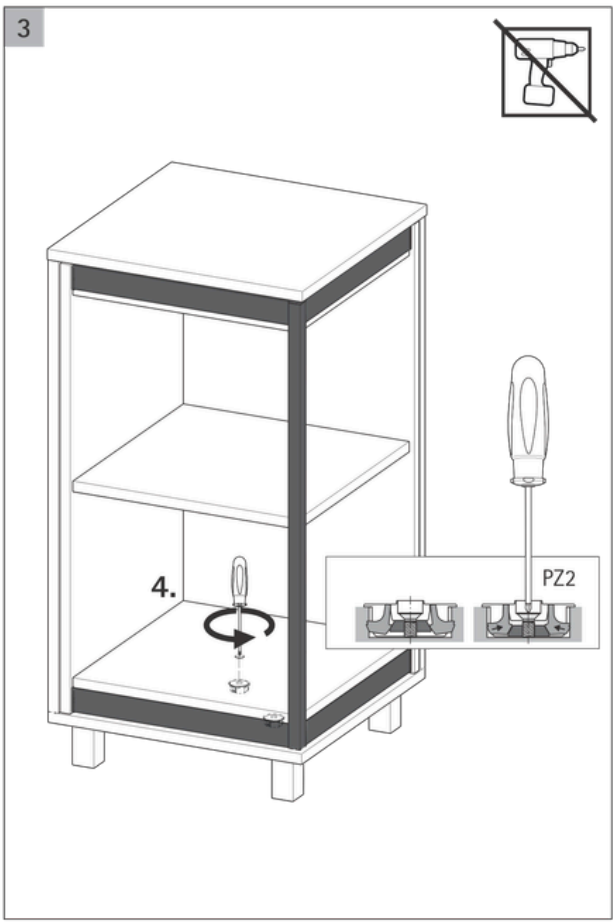

版權所有 © 2026 智珣有限公司

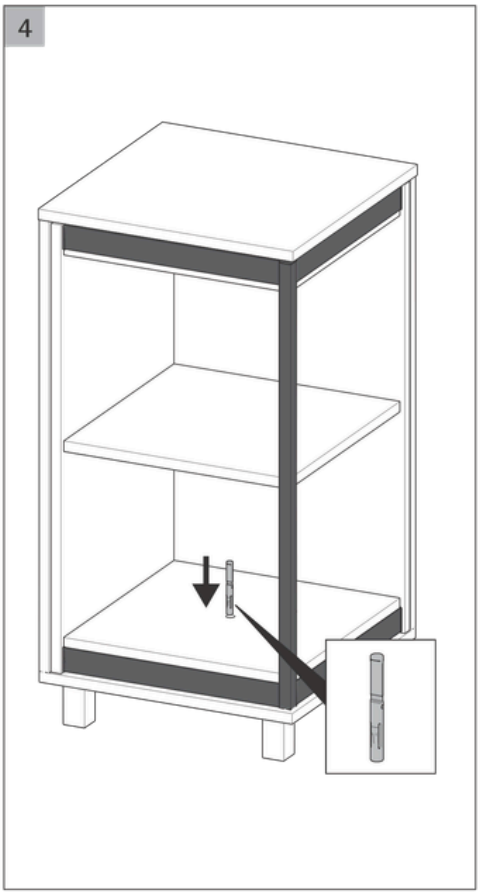

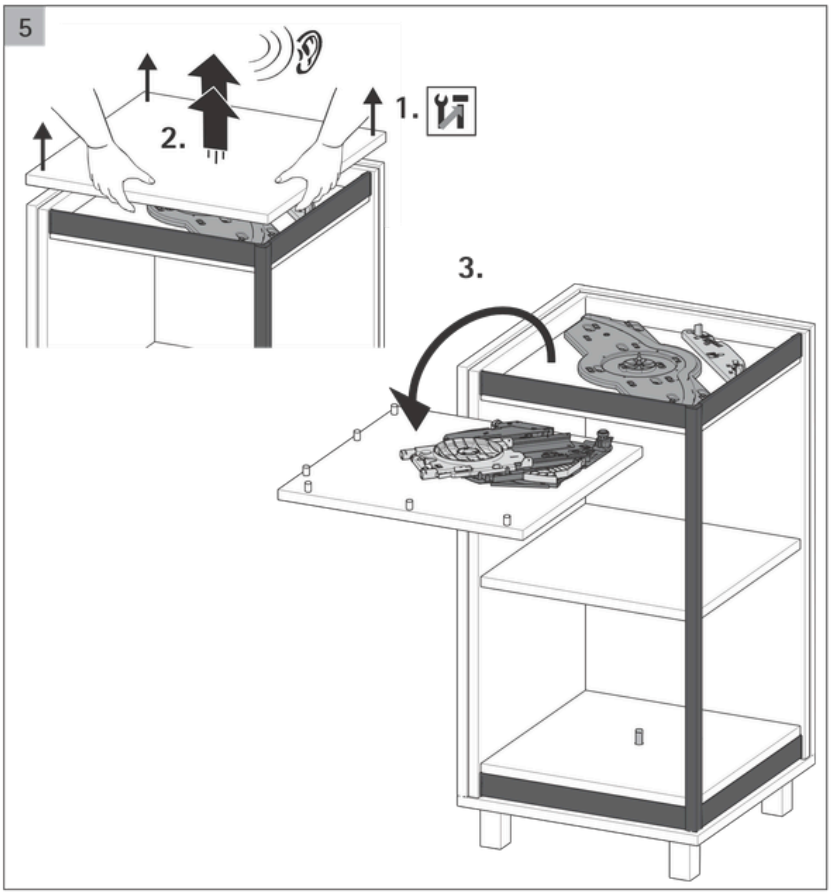

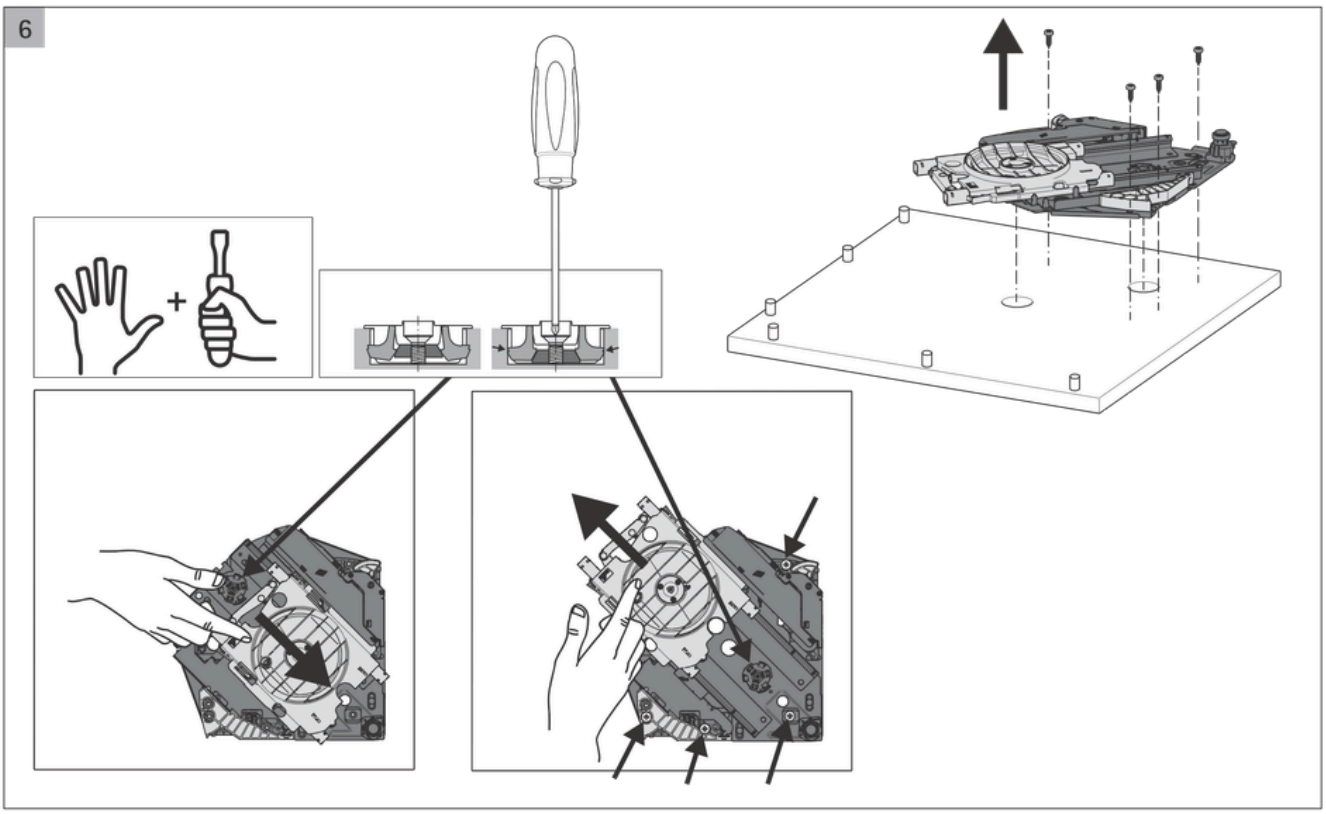

版權所有 © 2026 智珣有限公司

7

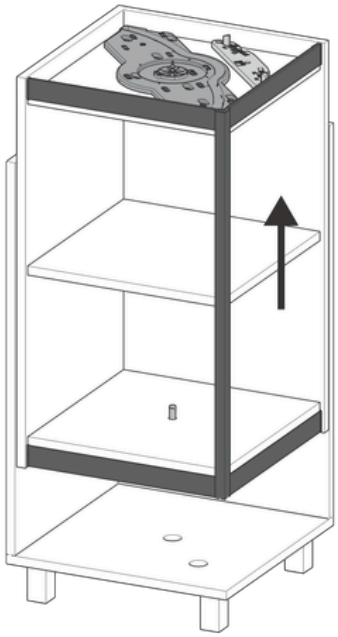

8

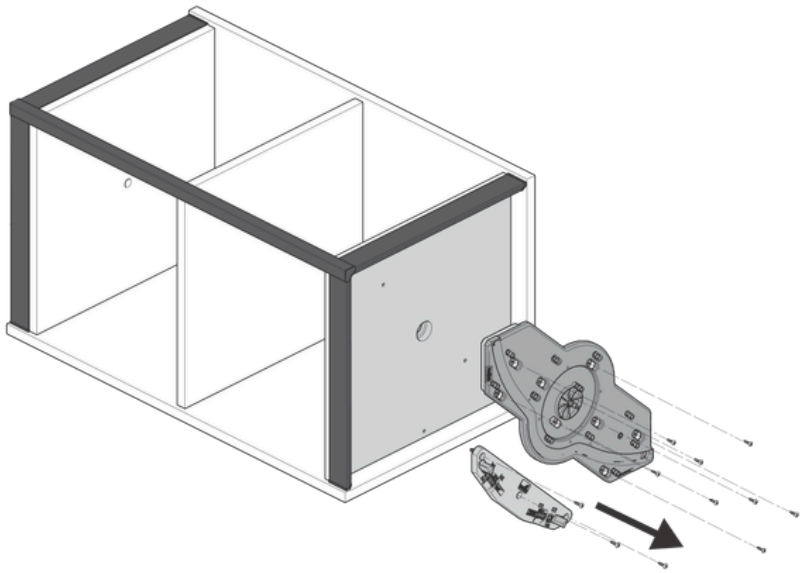

9

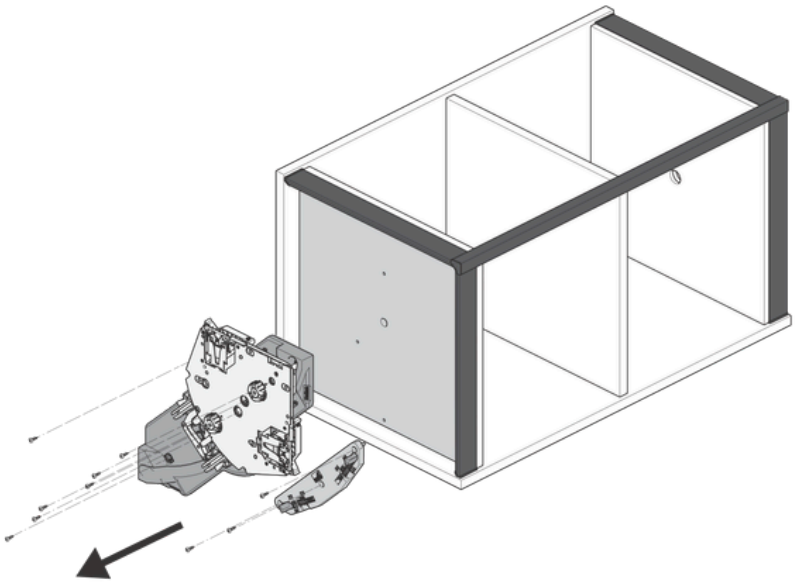

版權所有 © 2026 智珣有限公司

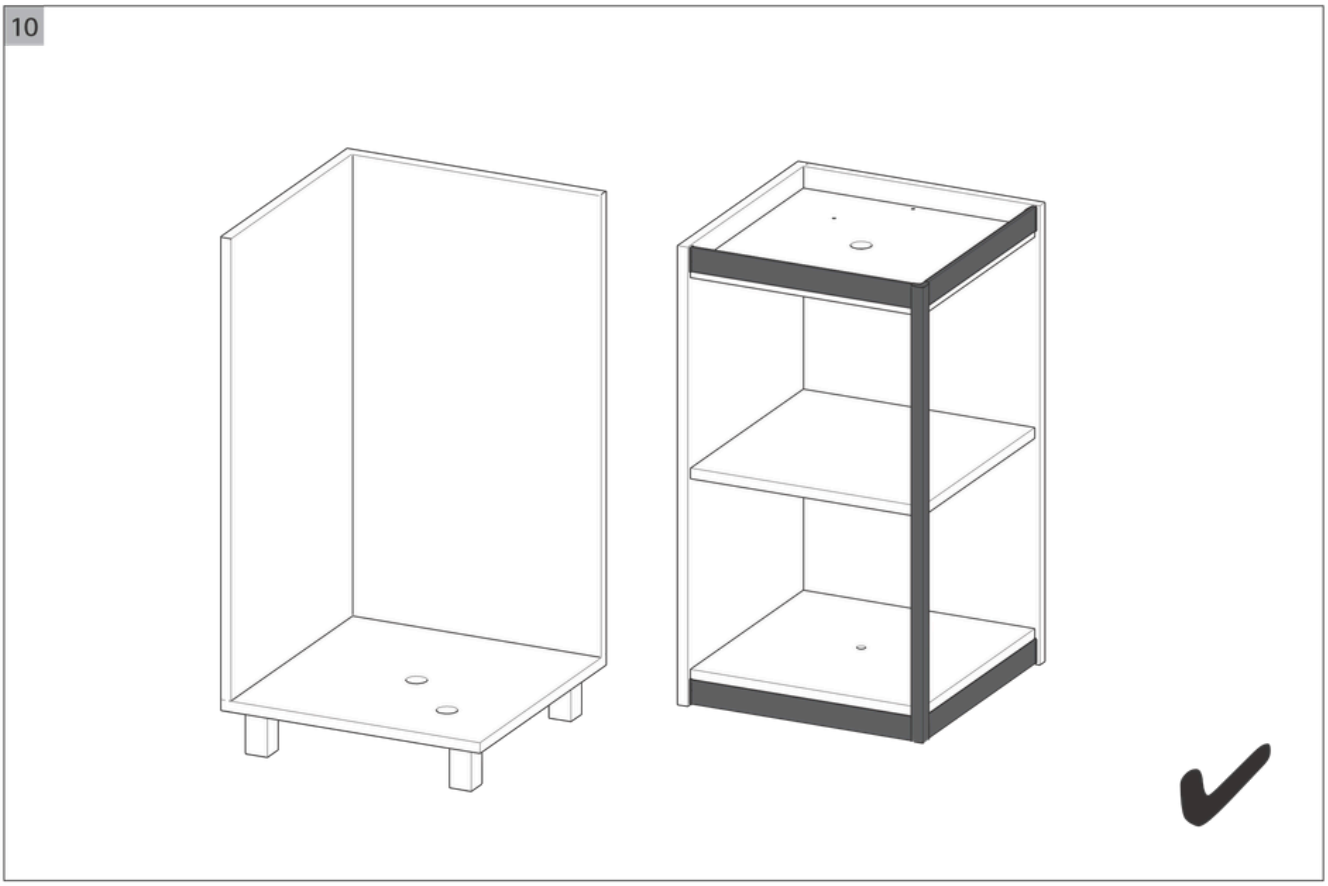

版權所有 © 2026 智珣有限公司